版本 Rev No.	描述 Description	日期 Date	姓名 Name

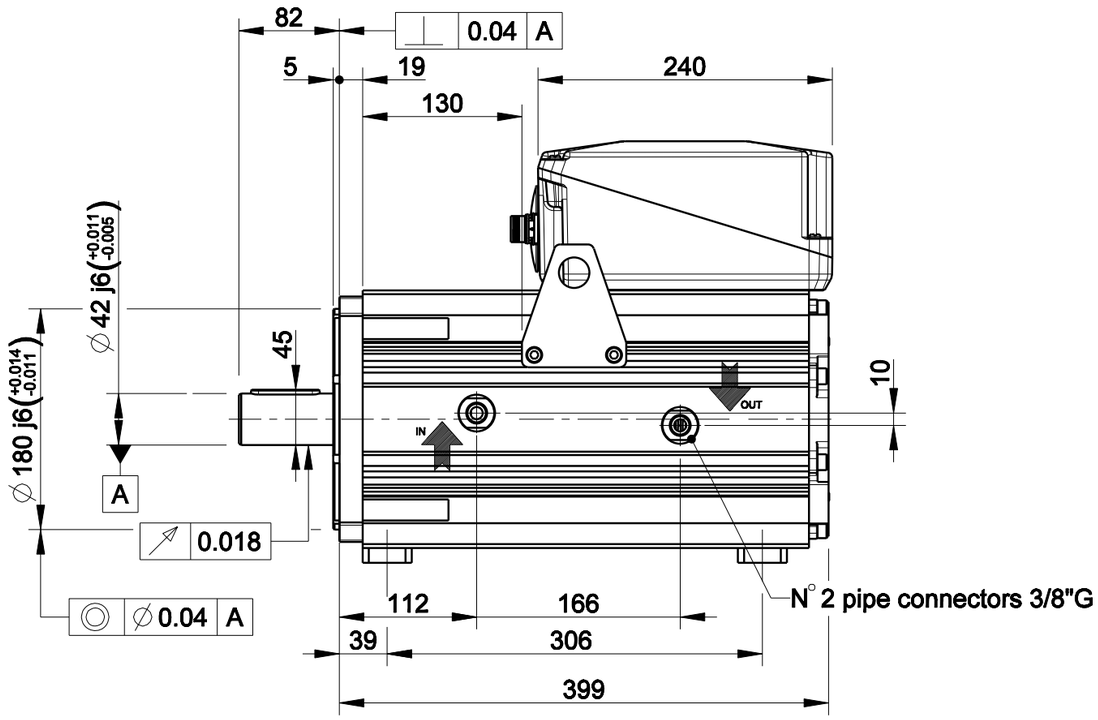

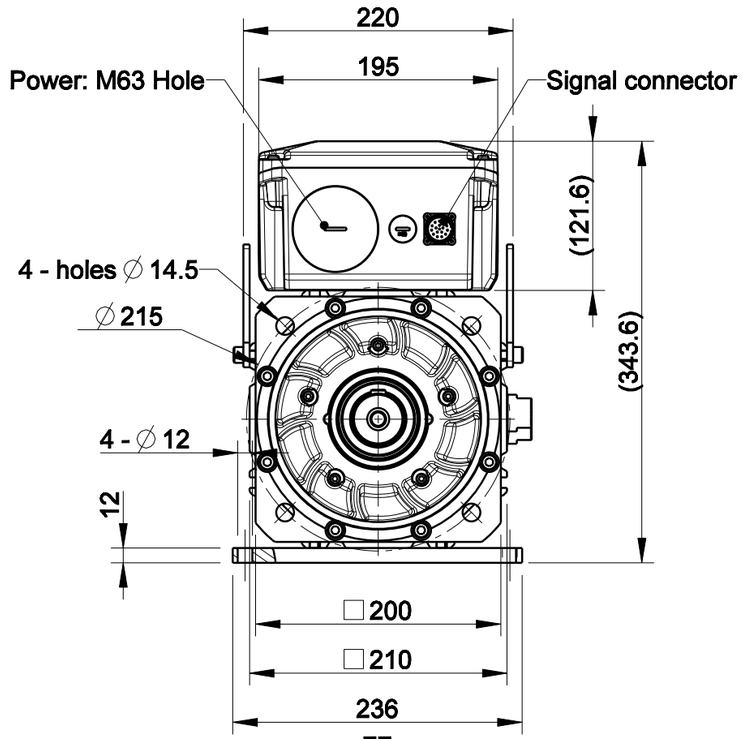

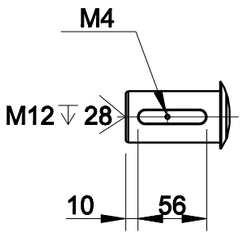

Option "K": full key 12 x 8 x 56

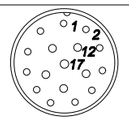

Signal Connector
Type: M23 Size 1-17 Pin

Pin	EnDat Code:C,M,N,U,Q	Resolver Code:R	SinCos Code:S
1	A+	n.c.	A+
2	A-	n.c.	A-
3	DATA+	n.c.	I+(index)
4	PTC+	SIN-,1 c/r	Sin-(C-),1 c/r
5	CLOCK+	COS+,1 c/r	Cos+(D-),1 c/r
6	n.c.	COS-,1 c/r	Cos-(D+),1 c/r
7	0 V	RESEX+	0 V
8	KTY84+**	KTY84+**	PTC+
9	KTY84-**	KTY84-**	PTC-/KTY-**
10	+Vcc	RESEX-	+Vcc(5Vdc)
11	B+	n.c.	B+
12	B-	n.c.	B-
13	DATA-	n.c.	I-(index)
14	CLOCK-	SIN+,1 c/r	Sin+(C+),1 c/r
15	0V sense	n.c.	0V sense
16	Vcc sense	PTC+	+Vcc sense
17	PTC-	PTC-	KTY+**

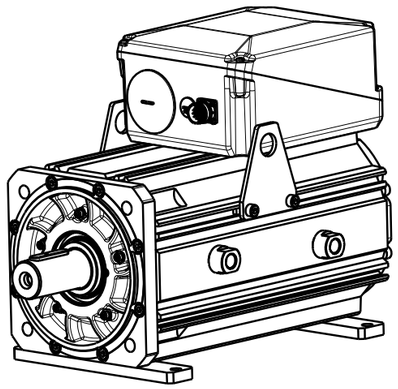

Approved

Signature	Date

材质 Material			
处理 Treatment			
几何公差	GB/T1184 (ISO 2768-2) Geometrical tolerance	K	
未注公差	GB/T1804 (ISO 2768-1) Linear tolerance	m	
角度公差	GB/T1804 (ISO 2768-1) Angular tolerance	m	

0.5 ÷3	>3÷ 6	>6÷ 30	>30÷ 120	>120 ÷400	>400÷ 1000	>1000 ÷2000	>2000 ÷4000
±0.1	±0.1	±0.2	±0.3	±0.5	±0.8	±1.2	±2

未注倒角 Undimensioned chamfers: 1x45°

未注圆角 Undimensioned radii: R0,5

项目 Project-Prod.item/Instrument: U31010C

描述 Description: MOTOR ASSEMBLY 电机总装

	年,月,日 Date	名字 Name
设计 Designed		
校对 Checked		
审核 Approved		

PHASE MOTION CONTROL
宁波菲仕运动控制技术有限公司
NINGBO PHASE MOTION CONTROL CO.,LTD.

图号 Drawing No.	67991N-0-A-3	版本 Rev	A
		比例 Scale	1:5
重量 Kg Mass	34.909	数量 Qty	页码 Sheet 1/1